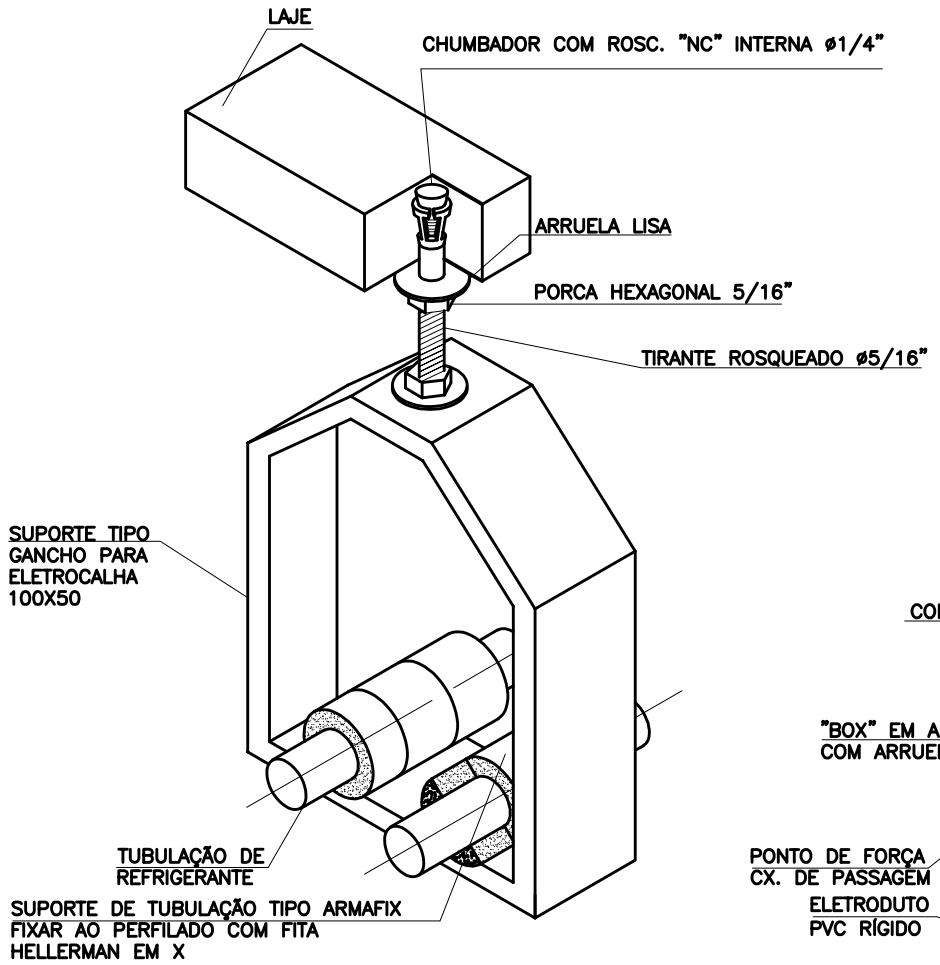


**SUPORTAÇÃO DAS TUBULAÇÕES FRIGORÍFICAS – VRF**
SEM ESCALA

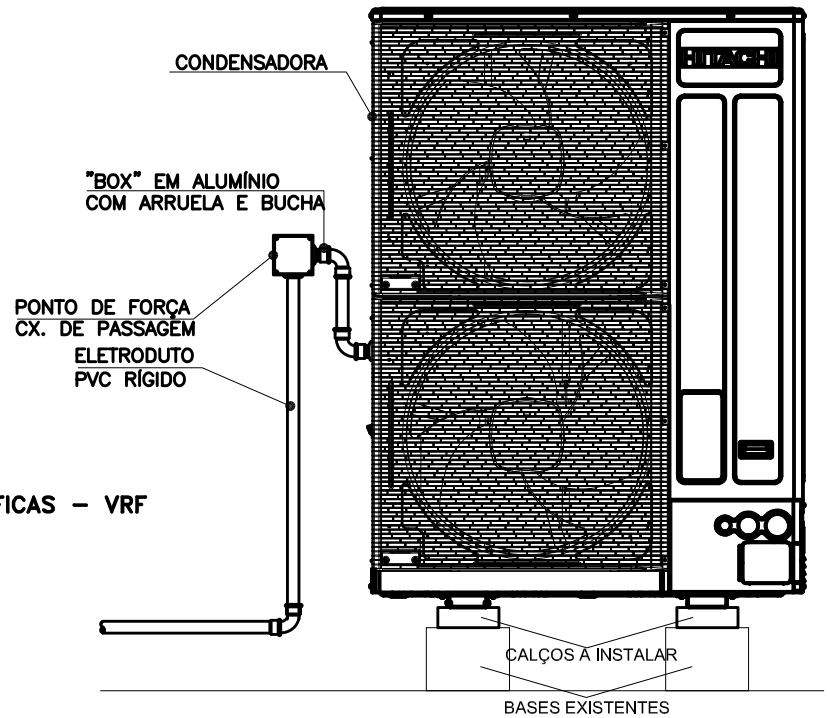


**INSTALAÇÃO DAS CONDENSADORAS**
SEM ESCALA

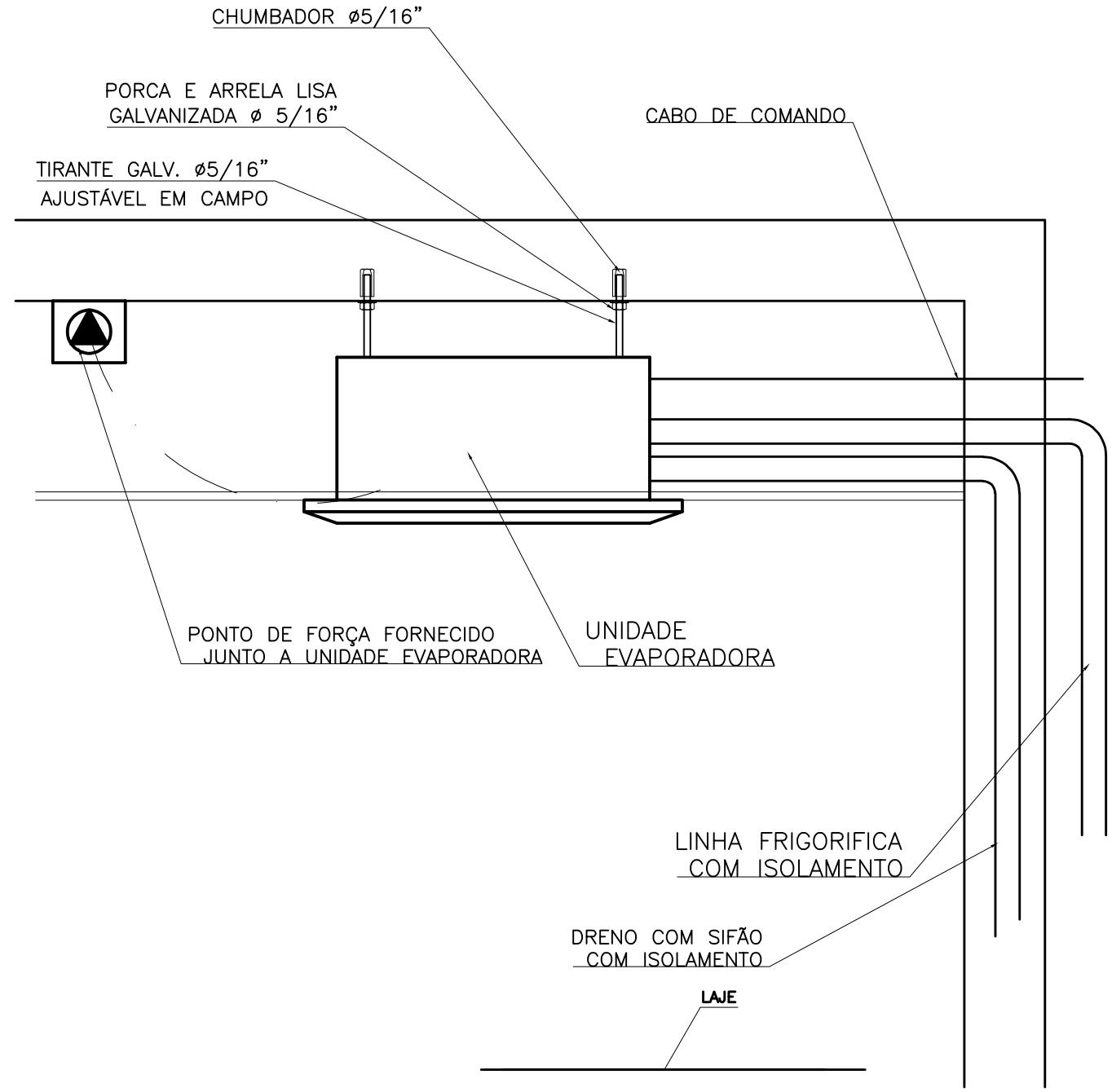


**EVAPORADORA CASSETE – SISTEMA VRF**
SEM ESCALA

01 DRENO EM TUBO SOLDÁVEL, COM ISOLAMENTO TÉRMICO, 40 MMDRENO 42 MM – INCLINAÇÃO 10 MM
02 JOELHO PVC 90 ° SOLDÁVEL, DIÂMETRO 32 MM
03 TÊ DE REDUÇÃO EM PVC SOLDÁVEL, MEDINDO 40 X 32 MM
04 TAMPA SOLDÁVEL EM PVC, DIÂMETRO 40 MM

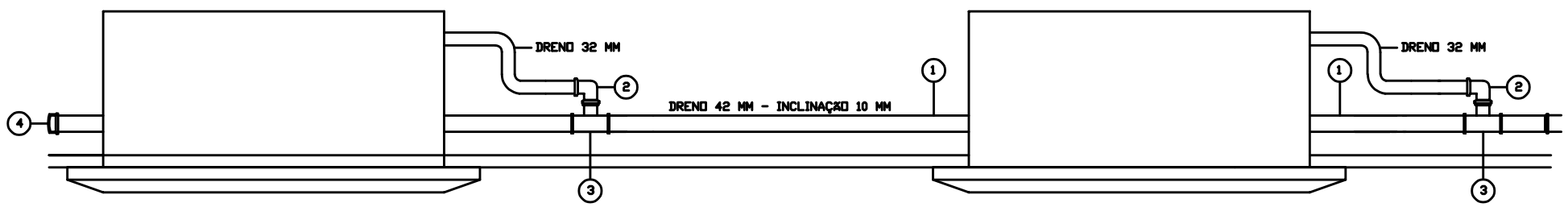


**DETALHE DA INSTALAÇÃO DA REDE DE DRENAGEM**
SEM ESCALA

| | | | |
|---|---|---|---|
| JUSTIÇA FEDERAL - DIRFO 8º PAVIMENTO | | | TÍTULO CLIMATIZAÇÃO |
| TÍTULO DETALHES | ESCALA - | DATA JULHO/2022 | PRANCHA 04/04 |