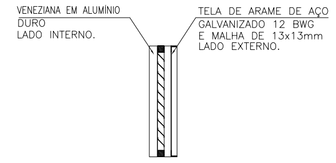

DETALHE H–7
JANELAS P/ VENTILAÇÃO
S/ ESC.

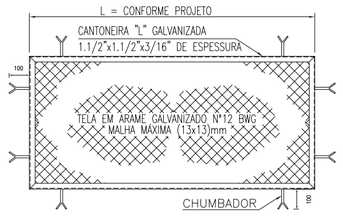

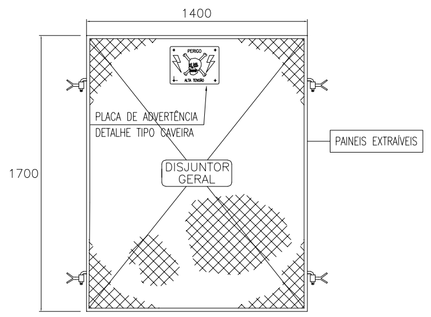

CUBÍCULO DISJUNTOR

DETALHE H–6
GRADES DE PROTEÇÃO DOS COMODOS DE MEDIA TENSÃO
SEM ESCALA
DIMENSOES EM mm

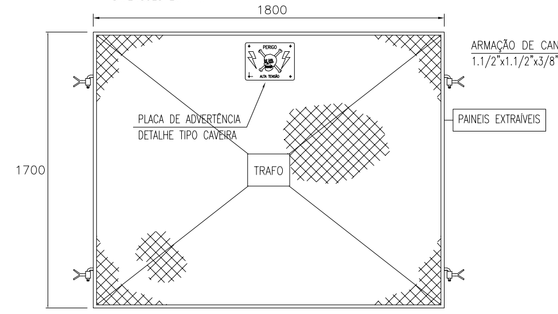

CUBICULO DE SAÍDA PARA TRAFO

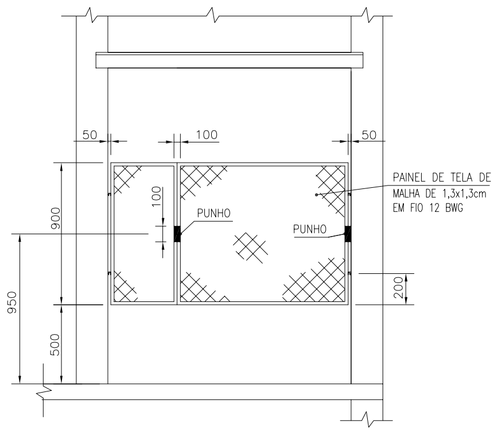

DETALHE–W
VISTA FRONTAL DA GRADE INSTALADA INTERNAMENTE NO CUBICULO DE MEDIÇÃO

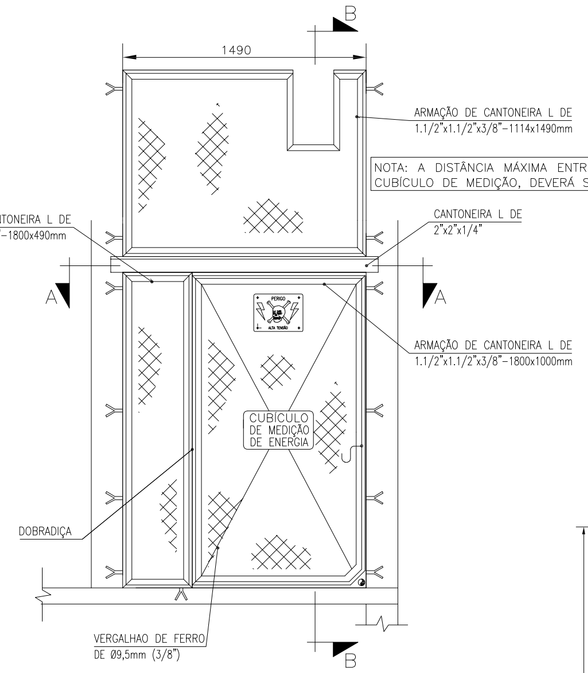

CUBÍCULO DE MEDIÇÃO DE ENERGIA

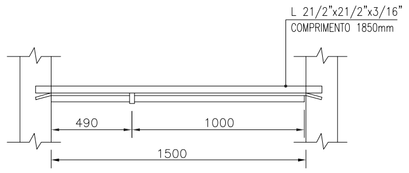

CORTE AA

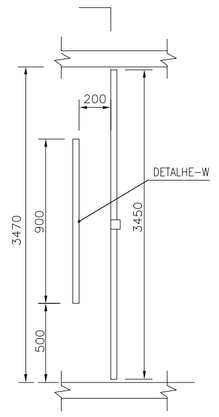

CORTE BB

NOTA: AS MEDIDAS REAIS DEVERÃO SER CONFERIDAS EM OBRA ANTES DA EXECUÇÃO DAS GRADES, UMA VEZ QUE PODEM OCORRER VARIAÇÕES NO PROCESSO CONSTRUTIVO

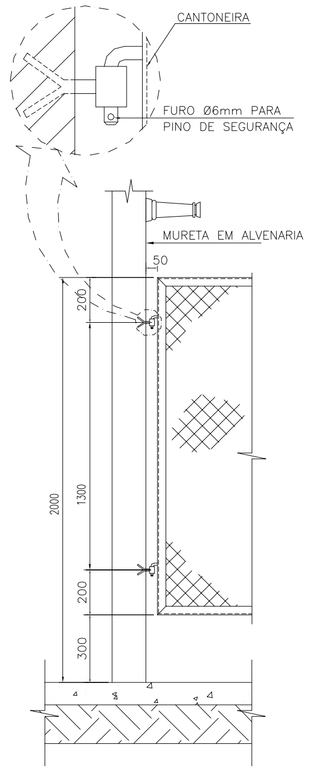

DETALHE H–5
FIXAÇÃO DAS GRADES
S/ ESC.

NOTAS GRADES:

1 – GRADES EM TELA DE ARAME GALVANIZADO # 12 BWG , MALHA MAXIMA (1,3 x 1,3) cm , (COM PERIMETRO EM CANTONEIRA GALVANIZADA TIPO "L" DE 1 1/2" x 1 1/2" x 3/16")
2 – DEIXAR VAO DE 5 cm ENTRE TELA E PAREDE ACABADA. NA GRADE DO CUBÍCULO DE MEDIÇÃO, A DISTÂNCIA MÁXIMA ENTRE GRADE E PAREDE É DE 1CM.
3 – AS GRADES DEVEM SER FORNECIDAS COM CHUMBADORES, CONFORME DETALHE H–5.
4 – AS GRADES DEVEM SER PINTADAS A ZARCAO (2 DEMÃOS) . DEPOIS APLICAR 2 DEMAOS DE TINTA METALICA ALUMINIO.
5 – A FURACAO DA GRADE DO DISJUNTOR SERA EFETUADA APOS INSTALACAO DO MESMO.
6 – AS GRADES DOS CÔMODOS DO DISJUNTOR E TRANSFORMADOR SERÃO DO TIPO EXTRAVEIS.

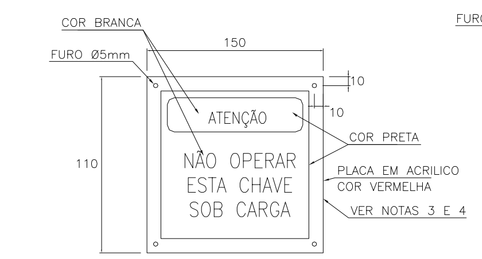

PLACA DE ADVERTÊNCIA
CHAVE TRIPOLAR–15KV

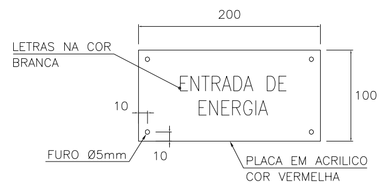

PLACA PARA IDENTIFICAÇÃO
DO CUBÍCULO DAS MUFLAS
DA ENTRADA DE ENERGIA

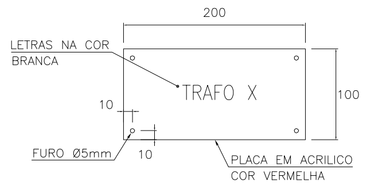

PLACA PARA IDENTIFICAÇÃO
DO TRANSFORMADOR

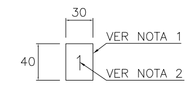

PLACA PARA IDENTIFICAÇÃO DAS
TERMINAÇÕES DE MT(MUFLAS)

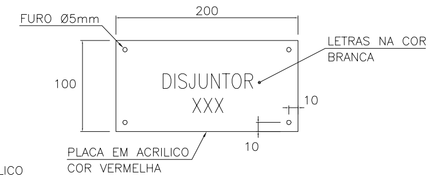

PLACA PARA IDENTIFICAÇÃO
DO CUBÍCULO DO DISJUNTOR

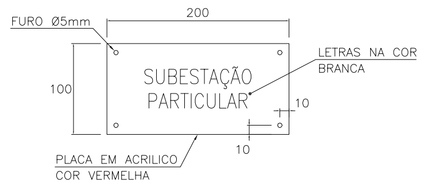

PLACA IDENTIFICAÇÃO DE
COMPARTIMENTO PARTICULAR

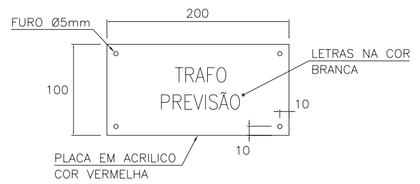

PLACA PARA IDENTIFICAÇÃO
DE ESPAÇO RESERVA

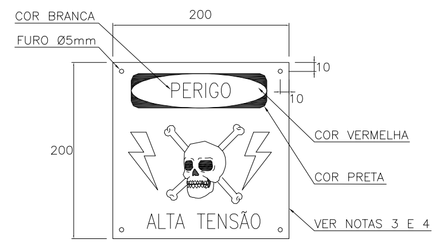

PLACA DE PERIGO

DETALHE H–9
PLACAS ORIENTAÇÃO E ADVERTENCIA
SEM ESCALA
DIMENSOES EM mm

ESTA PRANCHA NÃO SOFREU QUALQUER ALTERAÇÃO POR CONTA DA ÚLTIMA REVISÃO QUE TRATA DA ALTERAÇÃO NO RAMAL DE ENTRADA EM MÉDIA TENSÃO, QUE PASSA A ENTRAR NO TERRENO DO CONSUMIDOR DE MODO AÉREO.

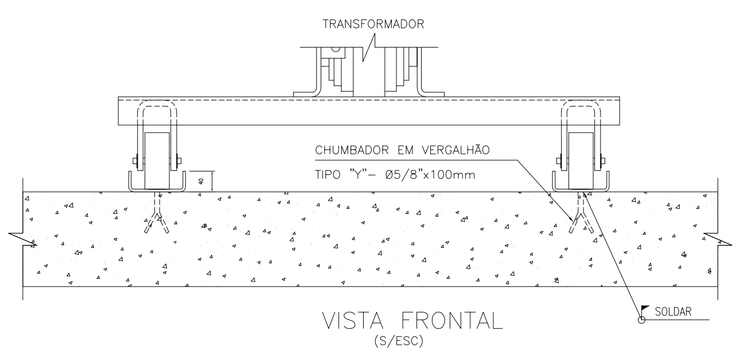

VISTA FRONTAL
(S/ESC)

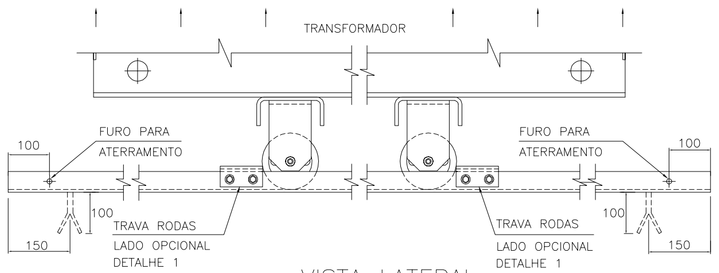

VISTA LATERAL
(S/ESC)

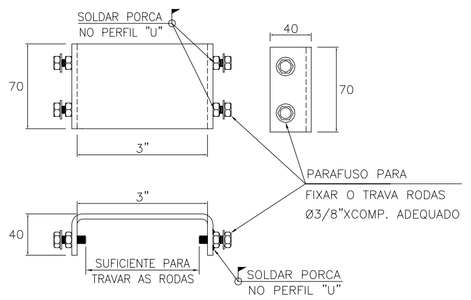

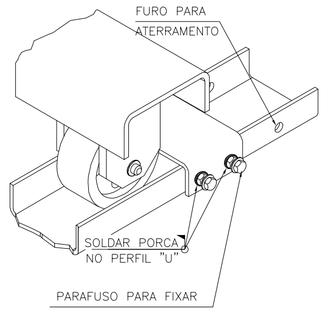

DETALHE H–15
TRAVA RODAS
SEM ESCALA
DIMENSOES EM mm

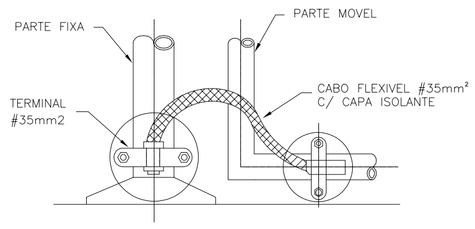

DETALHE H–16
ATERRAMENTO DE PARTES MÓVEIS
(PORTÕES E GRADES)
SEM ESCALA
DIMENSOES EM mm

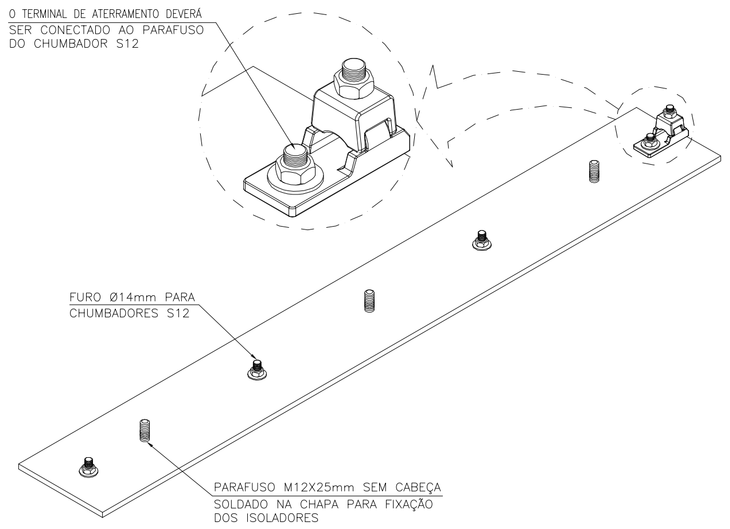

DETALHE H–12
FERRAGEM PARA FIXAÇÃO DOS ISOLADORES
SEM ESCALA
DIMENSOES EM mm

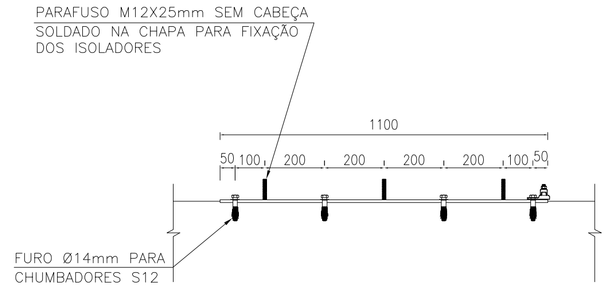

CORTE AB
FERRAGEM PARA FIXAÇÃO
S/ ESC.

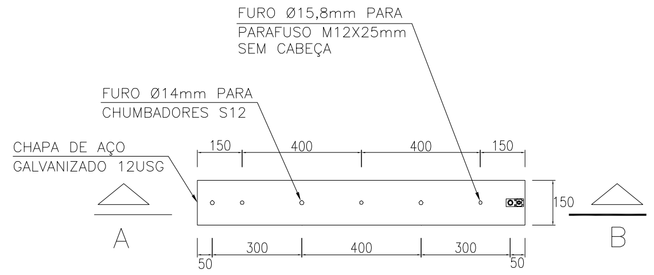

FERRAGEM PARA FIXAÇÃO–PLANTA
S/ ESC.

edp	Atendimendo ao Cliente
Fl. 01/02	Referência da solicitação de análise deste Projeto Elétrico 45006121075

Este projeto está liberado para ligação das instalações de energia, segundo critérios da norma de fornecimento de energia elétrica da EDP Espírito Santo Distribuição de Energia S.A. O prazo de validade para execução do projeto é de 24 (vinte e quatro) meses, salvo em casos de modificações técnicas ou legais na atual norma de fornecimento. A execução deste projeto obriga a edificação a enquadrar-se ao padrão de fornecimento de energia elétrica vigente e aos demais padrões da EDP para aplicação nas redes primária e secundária de distribuição de energia elétrica, às posturas municipais, estaduais, federais e às respectivas legislações voltadas para o uso/exploração do solo.

edp	Atendimendo ao Cliente
Importante:	Fl. 02/02

Lembramos que no momento da Inspeção do padrão de entrada de energia elétrica, o cliente deve apresentar o projeto elétrico liberado, neste caso, via meio digital com tela maior ou igual a 12,5" (polegadas). Exemplo: notebook.

No momento da inspeção do padrão, orientamos que o colaborador da EDP ratifique a validade deste projeto, utilizando o meio eletrônico via equipamento de propriedade do Interessado.

Data: 05/11/2025 Via: 05/05
Estudo: Engenharia: Leonardo Coutinho Matr. 204961

REV	POR	DATA	DESCRIÇÃO
01	V.VAREJAO	09/2015	ALTERAÇÃO DO PÉ DIREITO, INCLUSÃO DE VIGA NO TETO E AJUSTES CORRELACIONADOS

REVISÕES

JUSTIÇA FEDERAL

CLIENTE: SEÇÃO JUDICIÁRIA DO ESPÍRITO SANTO	
NOME DA CONSTRUÇÃO: VARA FEDERAL DE SERRA	TIPO DE SERVIÇO: PROJETO EXECUTIVO
LOCAL: QUADRA UE-1, BAIRRO CIVIT II, SERRA - ES	
DESCRIÇÃO DA PRANCHA: DETALHES E NOTAS	PROJETO: ELÉTRICO
DATA: SETEMBRO/2015 — REVISÃO: 01	PRANCHA: 05/05
ESCALA: 1/50 — DESENHO: DAN ENGENHARIA	